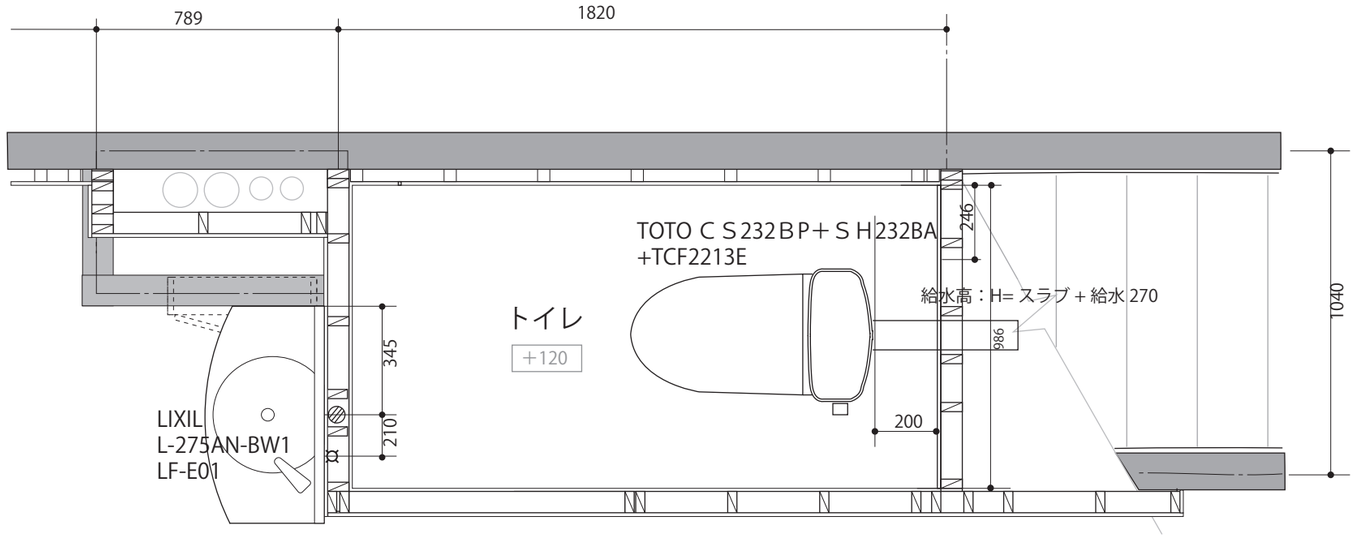

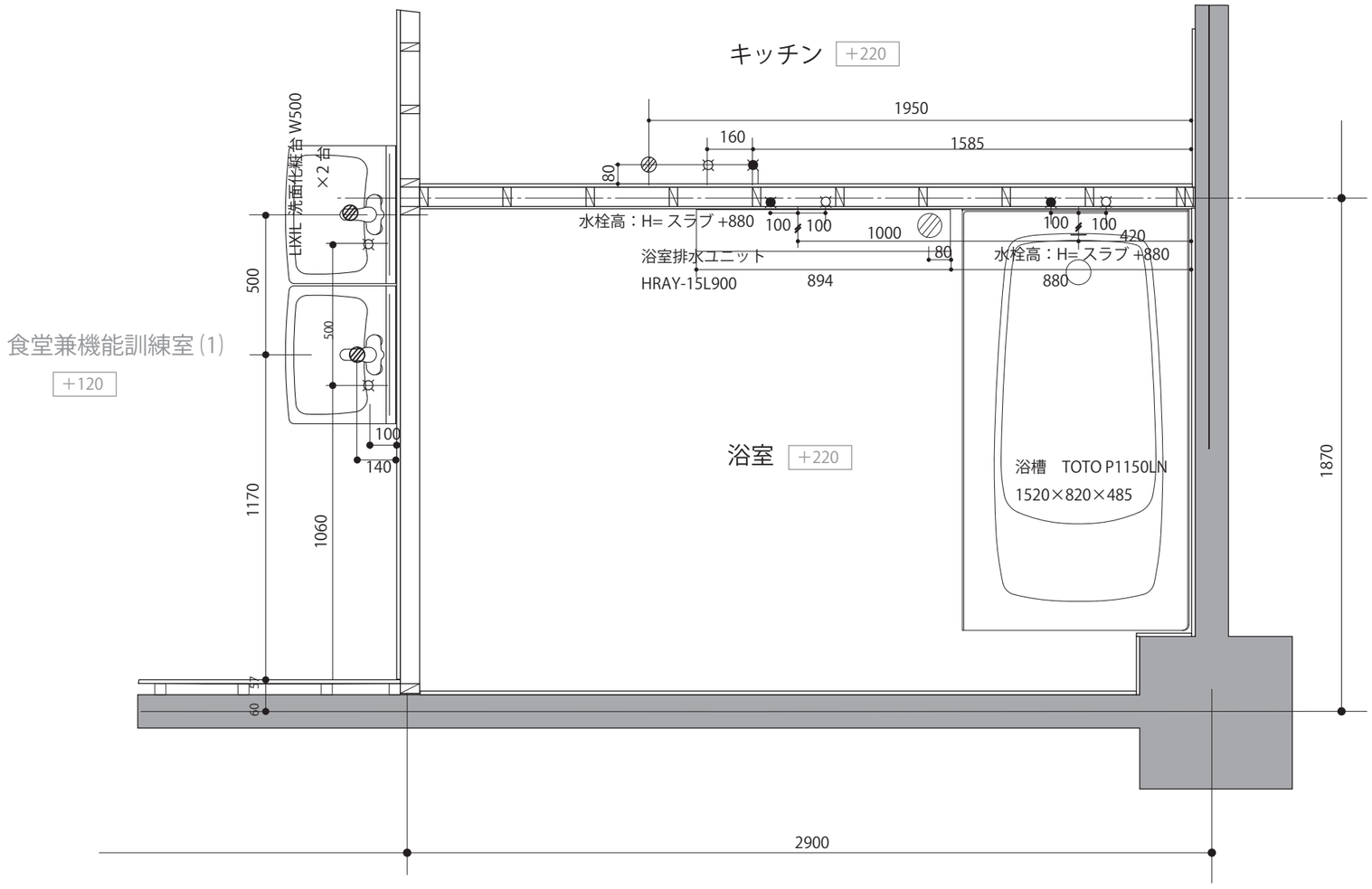

EARTH design office アース・デザインオフィス 二級建築士設計事務所 千葉県 第 2-2409-6996	Project まにまにハウス改装工事 Address 船橋市金杉台 1-1-2-104	Plan : 1 階給排水詳細図 Scale : S=1/20	Date : 2025.01.20 Improve Date :	DRWN BY : Nagatsuka	Sheet No :